Outdoor Camera CW400 Užívateľská príručka

Pred použitím si pozorne prečítajte túto príručku a uschovajte si ju pre budúce použitie.

Prehľad o produkte

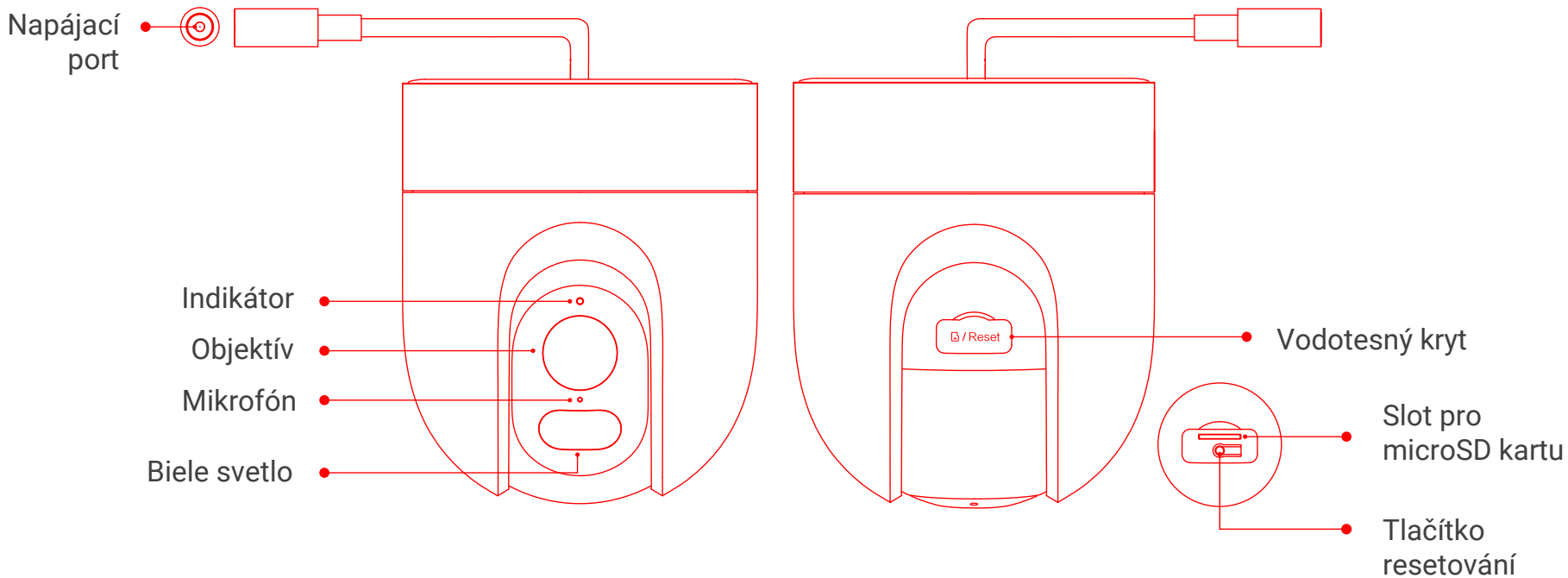

Obsah balenia: Xiaomi Outdoor Camera CW400, napájací adaptér, nástenný držiak, vodotesná páska pre napájací kábel, samolepka so šablónou pre montáž na stenu / strop, sada skrutiek, užívateľská príručka.

Poznámka: Vyobrazenie výrobku, príslušenstva a používateľského rozhrania v používateľskej príručke slúži len na referenčné účely. Skutočný výrobok a funkcie sa môžu líšiť v dôsledku vylepšenia výrobku.

Inštalácia microSD karty

Uistite sa, že je kamera odpojená od napájania. Otvorte vodotesný kryt nad slotom pre microSD kartu a potom vložte microSD kartu kontaktnými bodmi smerom dole.

UPOZORNENIE: Pred vložením alebo vybratím microSD karty odpojte kameru od napájania. Použite microSD kartu od kvalifikovanej značky (kamera podporuje iba microSD kartu s maximálnou kapacitou 256 GB a formátom FAT32, pričom microSD kartu s kapacitou 64 GB alebo vyššou môže byť pred použitím potrebné naformátovať na formát FAT32 v Nastavenia > Nastavenie úložiska v plug-in stránke kamery v aplikácii Mi Home/Xiaomi Home). Je doporučené, aby mala microSD karta rýchlosť čítania/zápisu minimálne U1/Class 10.

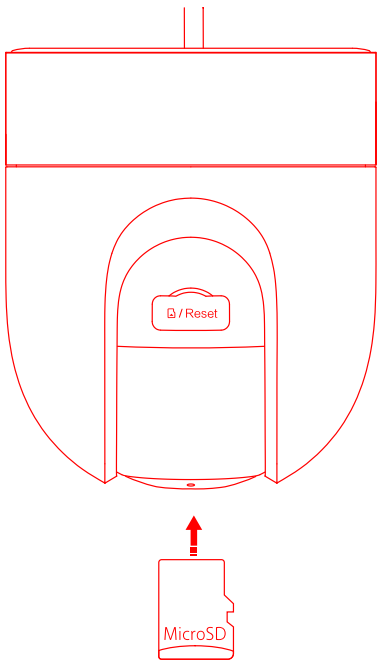

Poznámka: Po vložení alebo vybratí microSD karty sa uistite, že ste vodotesný kryt nasadili správne späť na slot pre microSD kartu, aby ste zabránili vniknutiu vody do kamery a ovplyvneniu jej bežného používania.

Zapnutie

- Vložte kábel napájacieho adaptéra do napájacieho portu, aby sa kamera automaticky zapla.

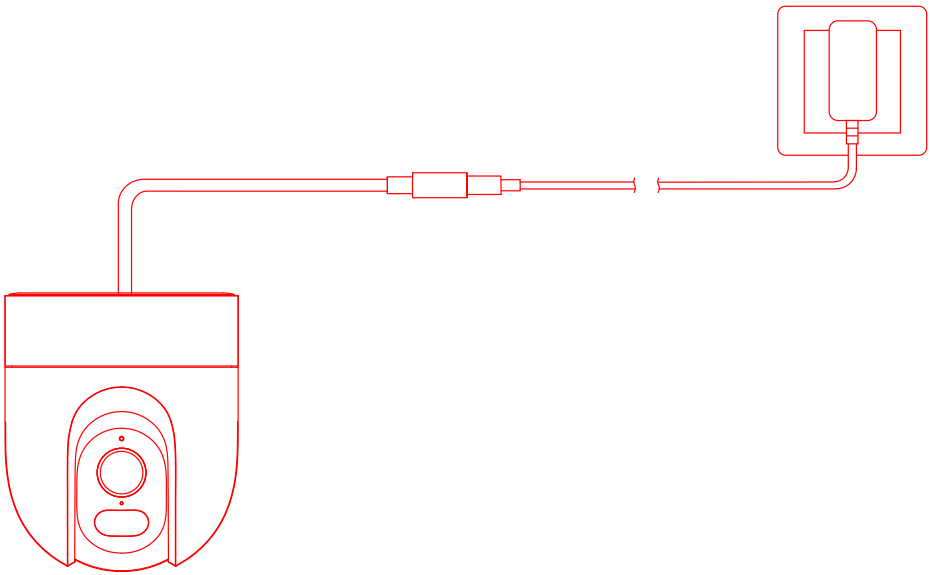

- Keď svieti indikátor žlto a ozve sa hlasová výzva, je kamera úspešne zapnutá.

Poznámky: Uistite sa, že na pripojenie používate originálny kábel napájacieho adaptéra, aby ste sa vyhli abnormálnemu fungovaniu. Po zapnutí kamery neotáčajte objektívom kamery a ani sa nesnažte ho násilím otočiť. Ak objektív nie je správne nastavený, môžete ho skalibrovať prostredníctvom aplikácie Mi Home/Xiaomi Home.

Popis stavu indikátora

Žltá: Čaká na pripojenie...

Bliká žlto: Pripájanie k sieti...

Bliká na modro: Pripájanie k serveru...

Trvalá modrá: Úspešne pripojené

Pripojenie k aplikácii Mi Home/Xiaomi Home

Tento produkt umožňuje ovládanie pomocou aplikácie Mi Home/Xiaomi Home*. Aplikácia Mi Home/Xiaomi Home slúži na ovládanie zariadenia a na interakciu s ďalšími zariadeniami inteligentnej domácnosti.

Aplikáciu si stiahnite a nainštalujte naskenovaním QR kódu. Ak máte aplikáciu už nainštalovanú, budete presmerovaní na stránku nastavenia pripojenia. Alebo vyhľadajte v obchode s aplikáciami "Mi Home/Xiaomi Home" a stiahnite a nainštalujte ju.

Otvorte aplikáciu Mi Home/Xiaomi Home, kliknite na "+" vpravo hore a podľa pokynov pridajte svoje zariadenie.

*Aplikácia je v Európe (okrem Ruska) označovaná ako aplikácia Xiaomi Home. Názov aplikácie zobrazený na vašom zariadenie by mal byť braný ako predvolený.

4882C916

Poznámky:

Verzia aplikácie mohla byť aktualizovaná, postupujte podľa pokynov podľa aktuálnej verzie aplikácie.
Uistite sa, že je kamera zapnutá a sieťové pripojenie je počas pripájania stabilné. Pri zapnutí kamery svieti indikátor žlto a po úspešnom prepojení kamery s aplikáciou sa jeho farba zmení na modrú.

Resetovanie

Pri zmene siete alebo Xiaomi účtu pripojeného ku kamere stlačte tlačidlo resetovania. Po dokončení resetovania sa ozve hlasové upozornenie.

Poznámka: Resetovanie kamery nevymaže žiadne dáta na microSD karte.

Bezpečnostné opatrenia

- Prevádzková teplota kamery sa pohybuje od -30 °C do 60 °C. Nepoužívajte kameru v prostredí s teplotami vyššími alebo nižšími, než je uvedený rozsah.

- Kamera je precíznym elektronickým výrobkom s krytím IP66, je odolná proti prachu a vode. Na zaistenie normálneho fungovania nepoužívajte kameru v extrémne vlhkom prostredí alebo na miestach, kde môže dôjsť k vniknutiu vody.
- Napájací adaptér dodávaný s kamerou nie je vodotesný a je určený iba na použitie v interiéri. Napájací adaptér nepoužívajte v extrémne vlhkom prostredí alebo na miestach, kde by mohlo dôjsť k vniknutiu vody. Prevádzková teplota napájacieho adaptéra sa pohybuje od -30 °C do 45 °C. Nepoužívajte ho v prostredí s teplotami vyššími alebo nižšími ako v uvedenom rozsahu.
- Ak chcete zlepšiť výkon kamery, neumiestňujte ju na miesta, kde je jej objektív namierený na odrazivý povrch, ako je napríklad sklo alebo biele steny, alebo vedľa nich, pretože to spôsobí, že obraz bude v oblastiach blízko kamery príliš jasný a vo vzdialenejších oblastiach tmavšie, alebo môže dôjsť k tomu, že kamera bude vytvárať biele snímky.
- Pri použití Wi-Fi sa uistite, že je kamera nainštalovaná v oblasti so silným Wi-Fi signálom. Neinštalujte kameru v blízkosti mikrovlnných rúr alebo iných predmetov či miest, ktoré by mohli ovplyvniť jej príjem Wi-Fi signálu.
- Pokiaľ je napájací kábel poškodený alebo prerušený, musia ho vymeniť odborníci z oddelenia záručného servisu výrobcu, alebo oddelenia s podobnými funkciami, aby sa predišlo bezpečnostným rizikám.

Inštalácia

Montáž kamery na stenu

1. Otočte kameru spodnou časťou hore, zarovnajte ju s montážnymi bodmi na držiaku a zaskrutkujte skrutky do otvorov.

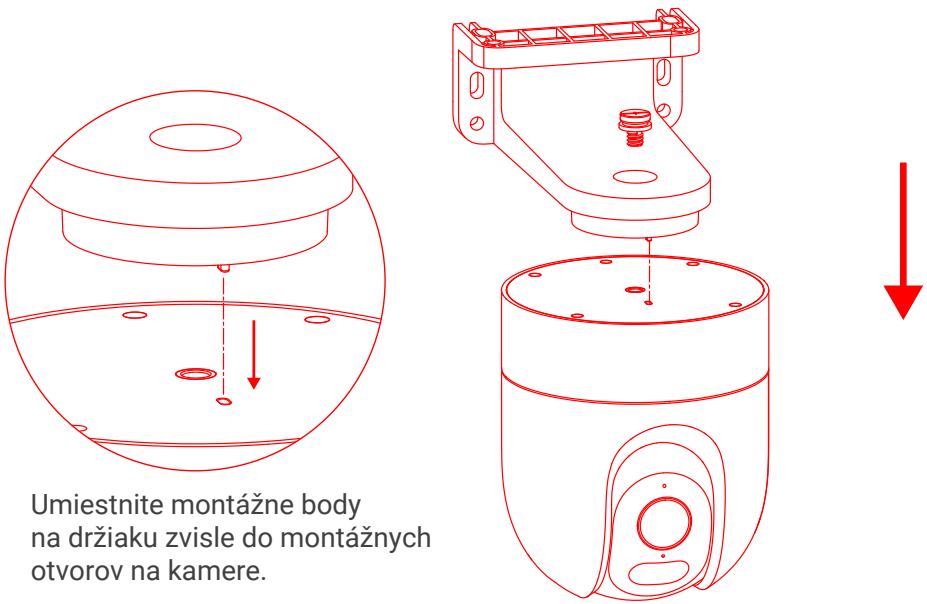

Umiestnite montážne body na držiaku zvisle do montážnych otvorov na kamere.

2. Nalepte montážnu šablónu na miesto, na ktoré má byť kamera nainštalovaná, a vyvŕtajte do steny štyri otvory pomocou vŕtačky (nie je súčasťou balenia) podľa polohovacích otvorov na nálepke. Priemer otvoru je približne 6 mm a hĺbka približne 40 mm.

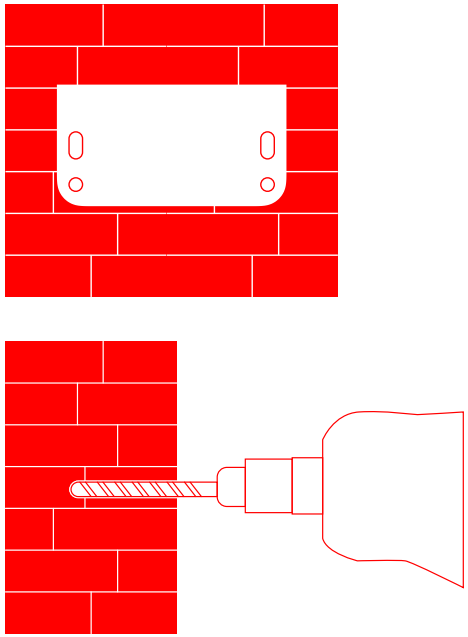

3. Do otvorov na stene vložte štyri plastové hmoždinky.

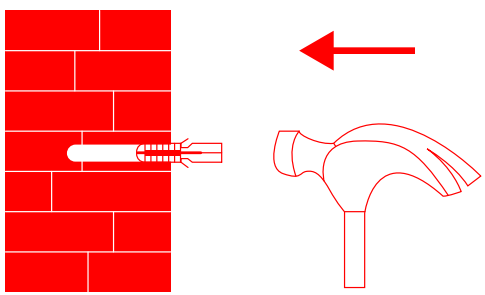

4. Umiestnite držiak k stene, do otvorov vložte skrutky a zavŕtajte ich do plastových hmoždiniek na stenu.

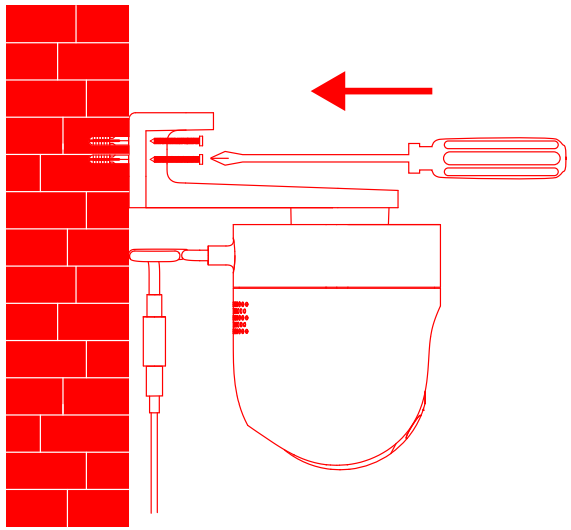

Montáž na stenu

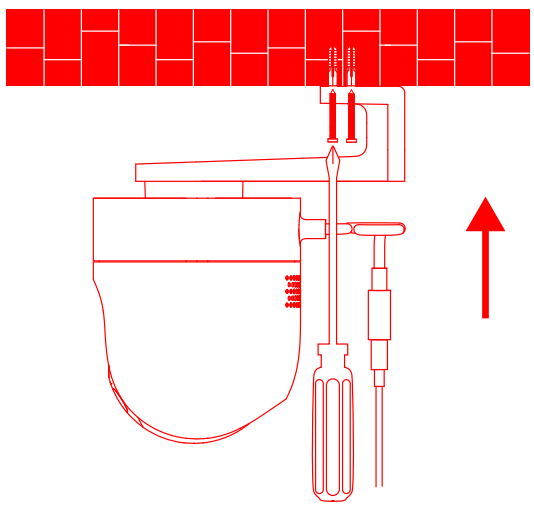

Montáž na strop

5. Po upevnení kamery omotajte port napájacieho kábla vodotesnou páskou, aby ste zaistili vodotesnosť.

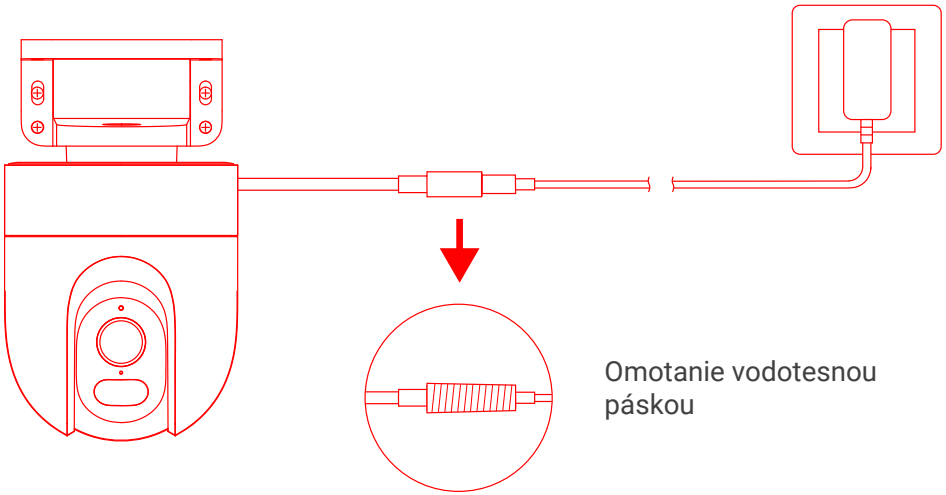

UPOZORNENIE:

- Stena musí uniesť aspoň trojnásobok celkovej hmotnosti kamery.
- Kamera musí byť pevne pripevnená k stene podľa inštalačných pokynov v užívateľskej príručke, aby nedošlo k zraneniu.
- Kameru neinštalujte v blízkosti vonkajšej jednotky klimatizácie, zásuvky digestora, zásuvky plynového ohrievača vody alebo iných zdrojov tepla.

Špecifikácie

Názov: Xiaomi Outdoor Camera

CW400 Model: MJSXJ04HL

Menovitý vstup: 12 V ⎓ 1 A

Clona: F1.6

Video kodek: H.265

Prevádzková teplota: -30 °C až 60 °C

Rozlíšenie: 2560 x 1440

Rozmery položky: 98 x 98 x 117 mm

Zorný uhol objektívu: 113°

Bezdrôtová konektivita: Wi-Fi IEEE 802.11b/g/n 2.4 GHz

Úložisko: MicroSD karta

Kompatibilný s: Android 8.0TM a iOS 12.0 alebo novší

Prevádzková frekvencia: 2412 - 2472 MHz

Maximálny výstupný výkon: < 20 dBm

Externé napájanie: Nabíjajte zariadenie pomocou EU adaptéra (AD-0121200100EU-6), ktorý dodáva spoločnosť Shenzhen AMC Technology Co., Ltd.

OZNÁMENIE O ZÁRUKE

Ako zákazník spoločnosti Xiaomi môžete za určitých podmienok využívať ďalšie záruky. Spoločnosť Xiaomi ponúka špecifické spotrebiteľské záruky, ktoré sú doplnkom, nie náhradou, akýchkoľvek zákonných záruk poskytovaných vašim národným spotrebiteľským právom.
Trvanie a podmienky súvisiace so zákonnými zárukami sú stanovené príslušnými miestnymi zákonmi. Ďalšie informácie o výhodách spotrebiteľskej záruky nájdete na oficiálnych webových stránkach spoločnosti Xiaomi https://www.mi.com/global/support/warranty.
Pokiaľ to zákony nezakazujú alebo pokiaľ to spoločnosť Xiaomi nesľúbila inak, sú popredajné služby obmedzené na krajinu alebo oblasť pôvodného nákupu. V rámci spotrebiteľskej záruky vám spoločnosť Xiaomi v maximálnom rozsahu povolenom zákonom podľa svojho uváženia výrobok opraví, vymení alebo vám zaň vráti peniaze. Na bežné opotrebenie, vyššiu moc, zneužitie alebo poškodenie spôsobené nedbalosťou alebo vinou užívateľa sa záruka nevzťahuje.
Kontaktnou osobou pre popredajný servis môže byť akákoľvek osoba v autorizovanej servisnej sieti spoločnosti Xiaomi, autorizovaní distribútori spoločnosti Xiaomi alebo konečný predajca, ktorý vám výrobky predal. V prípade pochybností sa obráťte na príslušnú osobu, ktorú určí spoločnosť Xiaomi.
Tieto záruky neplatia v Hongkongu a na Taiwane.
Na výrobky, ktoré neboli riadne dovezené a/alebo neboli riadne vyrobené spoločnosťou Xiaomi a/alebo neboli riadne získané od spoločnosti Xiaomi alebo oficiálneho predajcu spoločnosti Xiaomi, sa tieto záruky nevzťahujú. V súlade s platnými zákonmi môžete využiť záruku od neoficiálneho predajcu, ktorý výrobok predal. Spoločnosť Xiaomi vás preto vyzýva, aby ste sa obrátili na predajcu, u ktorého ste výrobok zakúpili.

Informácie o zhode s predpismi

Informácie o OEEZ

Všetky výrobky označené týmto symbolom sú odpadové elektrické a elektronické zariadenia (OEEZ podľa smernice 2012/19/EÚ), ktoré by sa nemali miešať s netriedeným domovým odpadom. Namiesto toho by ste mali chrániť ľudské zdravie a životné prostredie tým, že svoje odpadové zariadenia odovzdáte na určenom zbernom mieste na recykláciu odpadových elektrických a elektronických zariadení, ktoré určí vláda alebo miestne úrady. Správna likvidácia a recyklácia pomôže zabrániť možným negatívnym dôsledkom na životné prostredie a ľudské zdravie. Ďalšie informácie o umiestnení aj podmienkach týchto zberných miest získate od inštalačného technika alebo od miestnych úradov.

EÚ - Vyhlásenie o zhode

Spoločnosť Tianjin Hualai Technology Co., Ltd. týmto vyhlasuje, že rádiové zariadenie typu MJSXJ04HL je v súlade so smernicou 2014/53/EÚ. Úplné znenie vyhlásenia o zhode EÚ je k dispozícii na nasledujúcej internetovej adrese: http://www.mi.com/global/service/support/declaration.html

Odporúča sa použiť napájací zdroj LPS, alebo úroveň PS výstupnej časti nižšia ako PS2.
Pri bežnom používaní by mala byť medzi anténou a telom užívateľa dodržaná vzdialenosť aspoň 20 cm.

Vyrobené pre: Xiaomi Communications Co., Ltd.
Výrobca: Tianjin Hualai Technology Co., Ltd.
(spoločnosť ekosystému Mi)
Adresa: 8/F, Huaqiao Chuangye Building, No. 10 Jinping Road, Ya'an Road, Nankai District, Tianjin, China

Ďalšie informácie nájdete na www.mi.com.

Verzia užívateľskej príručky: V1.0

Dovozca:
Beryko s.r.o.
Pod Vinicemi 931/2, 301 00 Plzeň
www.beryko.cz